AVH-368CS

Hotte 36'' Murale

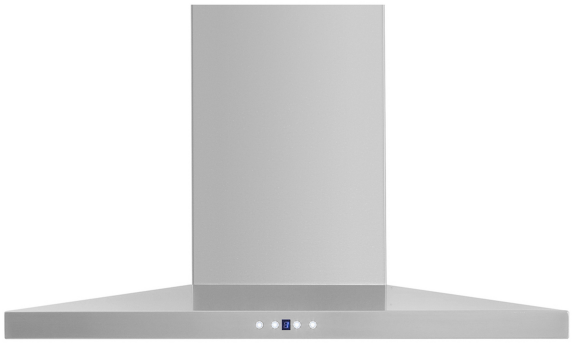

Modèle Sélectionné	
Numéro de modèle	AVH-368CS
Apparence extérieure	
Grade d'acier inoxydable	201
Dimensions	
Dimensions	35 1/2" (L) x 19 3/4" (P) x 1 3/4" (H)
Caractéristiques	
Contrôle	Électronique à effleurement avec affichage DEL
Éclairage	2 ampoules, 3W DEL (ampoules incluses)
Type de moteur	860 PCM, 6 vitesses
Puissance du moteur	Vitesse 1, 2.4 sones Vitesse 6, 6.2 sones
Type de filtre	3 filtres micro perforés en aluminium et de type chicane en acier inoxydable inclus
Type d'évacuation	Extérieur
Type de transition	6" circulaire (vers le haut)
Cheminée (évacuation extérieure)	Pour un plafond de 9'0" de hauteur maximum
Code UPC	0712038976805
Conditions électriques	
Exigences électriques	120V / 60Hz / 2.7 Amps
Accessoires (Optionnels)	
Couvre conduit optionels	AD-884S (884mm, compatible AVN-AVH)
Garantie	
Garantie complète 1 an	Pièces et main d'oeuvre

Les renseignements que cette fiche contient sont fondés sur des sources que nous croyons fiables,
mais nous ne pouvons les garantir et ils peuvent par ailleurs être incomplets ou changer sans préavis

Dimensions

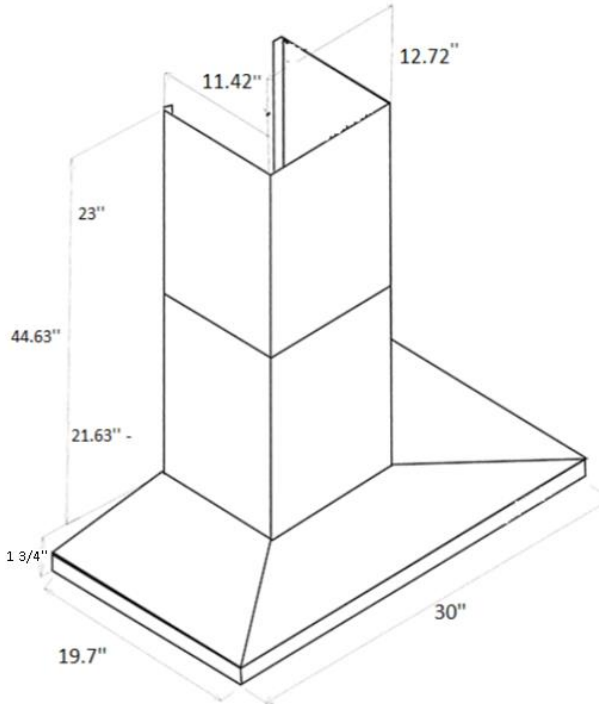

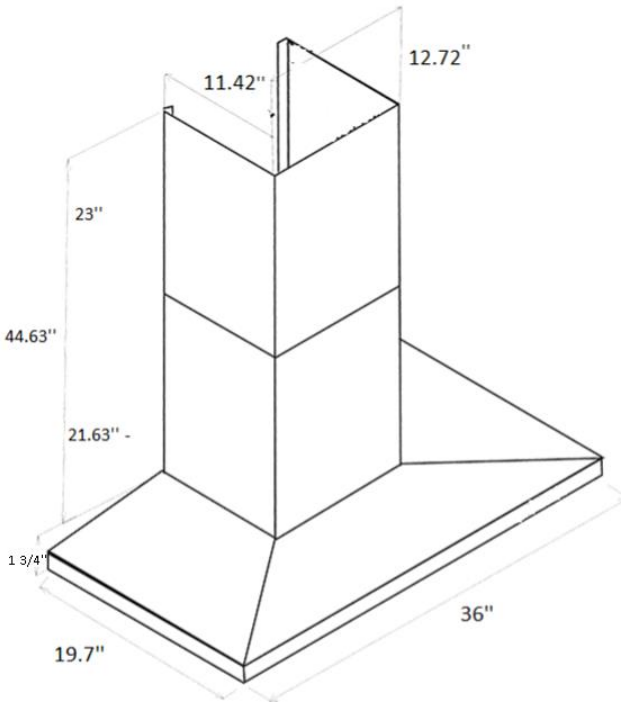

Installation

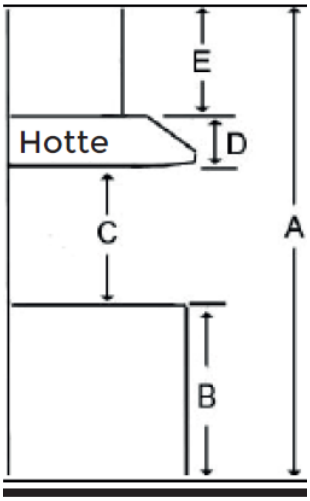

A	Hauteur du plancher au plafond	variable
B	Hauteur du plancher au comptoir (standard)	36’’
C	Hauteur recommandée entre la surface de cuisson et le dessous de la hotte	28’’ À 30’’
D	Hauteur de la hotte	1 ¾’’’’
E	Hauteur de la cheminée	Max 44.63’’

Sortie

6’’ rond Haut

Les renseignements que cette fiche contient sont fondés sur des sources que nous croyons fiables, mais nous ne pouvons les garantir et ils peuvent par ailleurs être incomplets et/ou changer sans préavis.